Реле времени РВО-П2-26

ТУ 3425−007−31928807−2014

- ***Выдержка времени после снятия напряжения питания 0.1-9.9с, 1-99с, 0.1-9.9м***
- ***Установка выдержки времени осуществляется с помощью двух декадных кнопочных переключателей***
- ***3 диаграммы работы или функция мгновенного контакта***
- ***2 переключающие группы контактов 8А/250В***
- ***Ширина корпуса 1 модуль (18 мм)***

Назначение

Реле времени РВО-П2-26 (далее реле) предназначено для формирования задержки на включение (выключение) исполнительного реле, **после снятия напряжения питания** (диаграммы работы 26, 27 и 31) на предварительно установленную выдержку времени. Реле используется с системах автоматики, как комплектующее изделие. Технические характеристики приведены в таблице.

Конструкция

Реле выпускаются в унифицированном пластмассовом корпусе с передним присоединением проводов питания и коммутируемых электрических цепей. Крепление осуществляется на монтажную рейку-DIN шириной 35мм (ГОСТ Р МЭК 60715-2003) или на ровную поверхность. Для установки реле на ровную поверхность, фиксаторы замков необходимо переставить в крайние отверстия. Конструкция клемм обеспечивает надёжный зажим проводов сечением до 2.5мм^2. На лицевой панели реле расположены: два кнопочных переключателя установки выдержки времени (**t**), значения единиц 0-9 и десятков 0-9, поворотный переключатель «МНОЖ.» для выбора диаграммы работы и временного диапазона, зелёный индикатор включения питания «U». Габаритные размеры приведены на рис. 2.

Работа реле

Диаграмма работы и диапазон выдержки времени выбирается переключателем множитель. Для каждой диаграммы можно выбрать один из трёх диапазонов выдержки времени. Требуемая выдержка времени «t» определяется путём умножения числового значения, установленного на переключателях «единицы» и «десятки», на множитель соответствующего диапазона. При установке переключателя множитель в положение «МК» реле работает в по диаграмме мгновенного контакта.

Напряжение питания подаётся на клеммы «+А1» и «А2». Схема подключения реле приведена на рис. 1.

Внимание!

Для изменения диапазона выдержки времени реле необходимо выключить.

В конструкции изделия применено поляризованное электромагнитное реле с двумя устойчивыми состояниями. При транспортировки может произойти самопроизвольное переключение контактов реле из-за воздействие вибрации или одиночных ударов, что не является признаком дефектности реле. Для восстановления исходного (выключенного) состояния контактов перед вводом реле в эксплуатацию необходимо кратковременно (на 2-3 секунды) подать на реле напряжение питания.

Диаграмма работы *	Описание работы	Диаграмма работы *	Описание работы
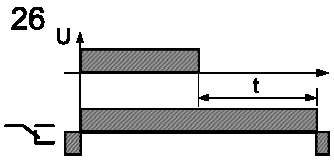	Задержка срабатывания реле после снятия питания. Реле включается одновременно с включением питания. Отключение реле происходит через заданное время после снятия напряжения питания. Отсчёт времени прерывается при повторном включении питания и возобновляется вновь после его снятия.	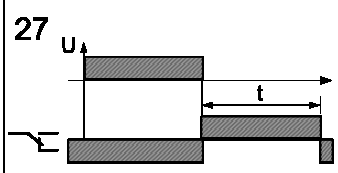	Задержка срабатывания реле после снятия питания. Реле включается одновременно с выключением питания. Отключение реле происходит через заданное время. При повторном включении питания прерывается отсчёт времени и происходит отключение реле. После выключения питания отсчёт времени возобновляется вновь.
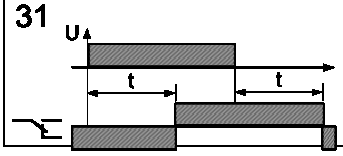	Задержка срабатывания реле после подачи и снятия питания. При подаче питания начинается отсчёт заданного времени, после чего реле включается. Выключение реле происходит через заданное время после снятия питания.		Контакт мгновенного действия - изменяет своё состояние при включении питания. Возвращается в исходное состояние при выключении питания.

* - обозначение диаграмм приводится по внутрифирменной классификации

Схема подключения

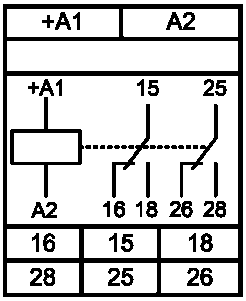

Рис. 1

Таблица

Технические характеристики

Параметр	Ед.изм.	РВО-П2-26 ACDC24-240В	РВО-П2-26 AC400В
Напряжение питания	В	ACDC24-240 ± 10%	AC400 ± 10%
Диапазон выдержки времени		0.1-9.9с, 1-99с, 0.1-9.9м	
Погрешность отсчёта выдержки времени, не более	%	2	
Время готовности, не более	с	1	
Время повторной готовности, не более	с	0.5	
Диаграммы работы		26, 27, 31	
Максимальный коммутируемый ток: AC250В 50Гц (AC1) / DC30В (DC1)	А	8	
Максимальное коммутируемое напряжение	В	400 (AC1/2A)	
Максимальная коммутируемая мощность: AC250В 50Гц (AC1) / DC30В (DC1)	ВА / Вт	2000 / 240	
Максимальное напряжение между цепями питания и контактами реле	В	AC2000 (50Гц - 1 мин.)	
Потребляемая мощность, не более	ВА	2	
Механическая износостойкость, не менее	циклов	$10x10^6$	
Электрическая износостойкость, не менее	циклов	100000	
Количество и тип контактов		2 переключающие группы	
Диапазон рабочих температур	°С	-10...+55	
Температура хранения	°С	-40...+70	
Помехоустойчивость от пачек импульсов в соответствии с ГОСТ Р 51317.4.4-99 (IEC/EN 61000-4-4)		уровень 3 (2кВ/5кГц)	
Помехоустойчивость от перенапряжения в соответствии с ГОСТ Р 51317.4.5-99 (IEC/EN 61000-4-5)		уровень 3 (2кВ A1-A2)	
Климатическое исполнение и категория размещения по ГОСТ 15150-69 (без образования конденсата)		УХЛ4	
Степень защиты реле по корпусу / по клеммам по ГОСТ 14254-96		IP40 / IP20	
Степень загрязнения в соответствии с ГОСТ 9920-89		2	
Относительная влажность воздуха	%	до 80 (при 25°С)	
Высота над уровнем моря	м	2000	
Рабочее положение в пространстве		произвольное	
Режим работы		круглосуточный	
Габаритные размеры	мм	18 x 99 x 62	
Масса, не более	кг	0.075	

Комплект поставки

1. Реле - 1 шт.
2. Паспорт - 1 экз.
3. Коробка - 1 шт.

Габаритные размеры

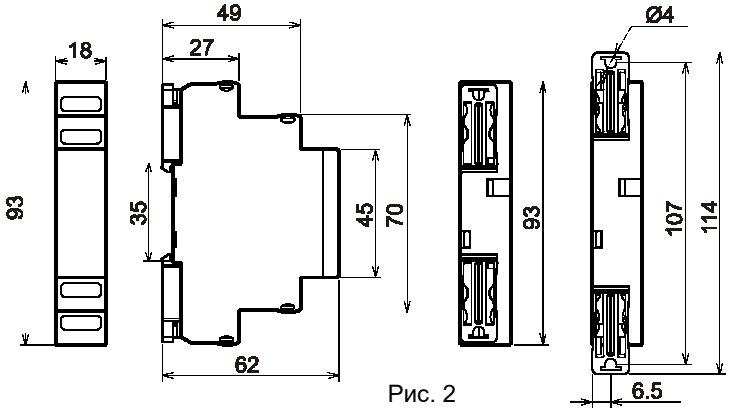

Рис. 2

<u>Пример записи для заказа:</u>
Реле времени РВО-П2-26 ACDC24-240В УХЛ4
Где: **РВО-П2-26 -** название изделия,
ACDC24-240В - напряжение питания,
УХЛ4 - климатическое исполнение.

Код для заказа (EAN-13)	
наименование	**артикул**
РВО-П2-26 ACDC24-240В УХЛ4	**4640016930722**
РВО-П2-26 AC400В УХЛ4	**4640016932924**

Важно!
Момент затяжки винтового соединения должен составлять 0,4 Нм.

Следует использовать отвертку 0,6*3,5мм

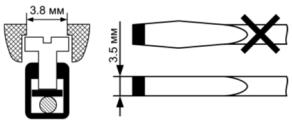

Производитель оставляет за собой право вносить изменения в названия, конструкцию, комплектацию и внешний вид, не ухудшая при этом функциональные характеристики изделия.

Не содержит драгоценные металлы

ГАРАНТИЙНЫЕ ОБЯЗАТЕЛЬСТВА

Гарантийный срок изделия 24 месяца с момента передачи его потребителю (продажи). Если дату передачи установить невозможно, срок исчисляется с даты изготовления (указывается на упаковке).

Отметку о приёмке контролёр ОТК проставляет на корпусе изделия в виде уникального идентификационного кода. Претензии не принимаются при нарушении условий эксплуатации, при механических и термических повреждениях корпуса изделия (или нарушении целостности контрольной наклейки при её наличии).

Выездное гарантийное обслуживание не осуществляется.

По истечении периода эксплуатации или при порче устройства необходимо подвергнуть его утилизации.